改訂 REV.	変更事項 DESCRIPTIONS	年月日 DATE	0
△			

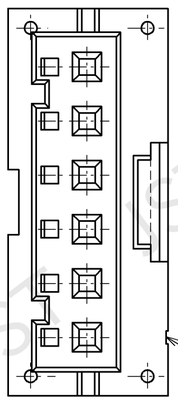

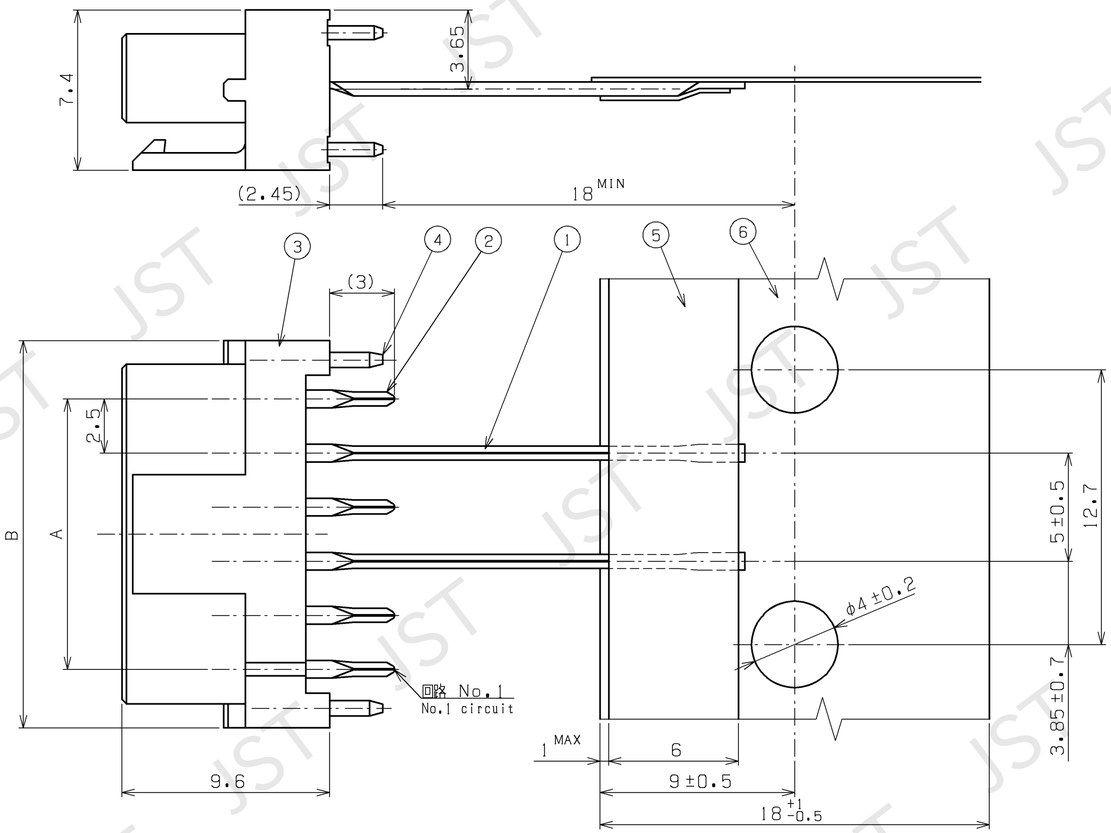

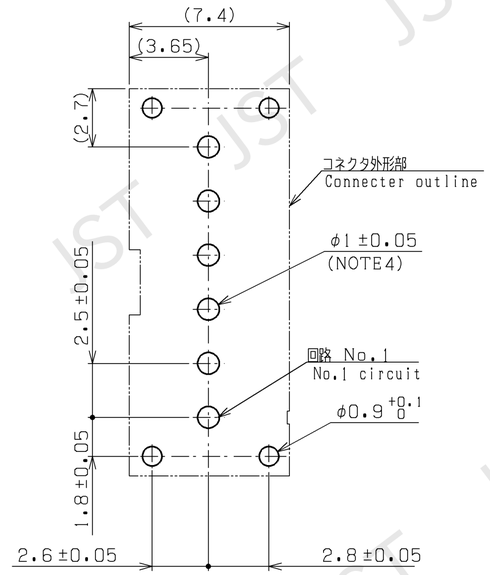

推奨基板穴寸法（コネクタ装着側から見た図）
Recommendable P.C.Board hole layout
(The figure viewed from connector mounting side.)

NOTE
1. 指定外公差：±0.3
2. 回路No.1を表す。
3. 当図面に記載以外のテーピング寸法は、JIS規格（C0806-2）に準拠する。
4. 基板穴径は挿入機の仕様に注意を要す。
5. 製品ピッチ：25.4 ±2
6. 基板の穴ピッチの公差は累積しないこと。

NOTE
1. Unless otherwise specified, tolerances are ±0.3
2. Indicating No.circuit.
3. Dimensions relating with tape shall be in accordance with Japanese Industrial Standard(JIS C0806-2)
4. PCB hole size depends on inserting machine to be used.
5. Connector pitch;25.4 ±2
6. Tolerance of hole pitch on PCB are not cumulative.

極数 Cir-cuits	寸法/Dimension A	B
5	10.0	15.4
6	12.5	17.9
7	15.0	20.4
8	17.5	22.9

コンタクトテーピング位置
Contact (taping) position

極数 Cir-cuits \ 回路 Position	1	2	3	4	5	6	7	8
5	✱	○	✱	○	✱			
6	✱	✱	○	✱	○	✱		
7	✱	✱	○	✱	○	✱	✱	
8	✱	✱	✱	○	✱	○	✱	✱

○ ：コンタクト（テーピング極）/Contact (taping)
✱ ：コンタクト（非テーピング極）/Contact

品番 No.	部品名 PART NAME	材質 MATERIAL	処理 SURFACE FINISH	備考 REMARKS
6	台紙 GROUND PARPER			
5	はり付けテープ TAPE			
4	補強金具 REINFORCEMENT	銅合金 COPPER ALLOY	すずめっき TIN PLATED	
3	ハウジング HOUSING	PA PA		UL94V-0 緑 GREEN
2	コンタクト（非テーピング極） CONTACT	銅合金 COPPER ALLOY	すずめっき TIN PLATED	
1	コンタクト（テーピング極） CONTACT (TAPING)	銅合金 COPPER ALLOY	すずめっき TIN PLATED	

サイズ SIZE	単位 UNIT	投影法 PROJECTION	作図年月日 DATE	尺度 SCALE
A2	METRIC		MAY.17.2024	5:1

納入先 CUSTOMER ＿＿＿＿ 殿

品名 SERIES NAME: JLコネクタ テーピングソケット / JL CONNECTOR RECEPTACLES ON TAPE

形番 PART No.: ( ) JL-BT-M-T (LF) (SN)

図番 DRAWING No.: KRD-36127-3 R0

JST 日本圧着端子製造株式会社 J.S.T.MFG.CO., LTD.

THIS DRAWING CONTAINS INFORMATION THAT IS PROPRIETARY TO J.S.T. AND SHALL NOT BE USED OR ADAPTED, COPIED, OR PUBLISHED WITHOUT WRITTEN PERMISSION. IN THE EVENT THAT THERE ARISE ANY DOUBTS OR CONTROVERSIES BETWEEN JAPANESE AND ENGLISH EXPRESSION, THE JAPANESE TEXT SHALL PREVAIL.

本図面はJST所有の情報であり、書面による許可なく無断で使用、改変、複製または公開する行為を禁止する。
日本語と英語の表現上疑義又は紛議が生じた時は、日本語が優先する。

COPYRIGHT © 2024 J.S.T. MFG.CO., LTD.