改訂 REV.	変更事項 DESCRIPTIONS	年月日 DATE	0

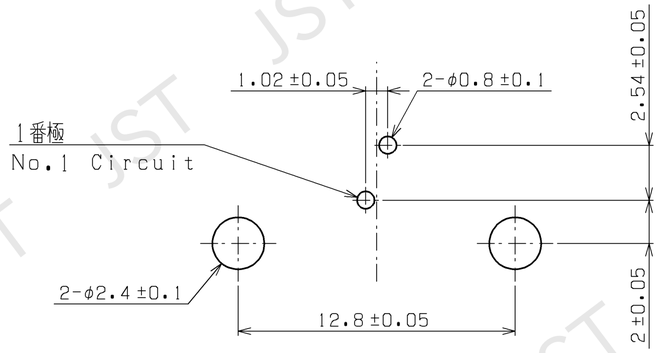

基板レイアウト
PCB layout (From top view)

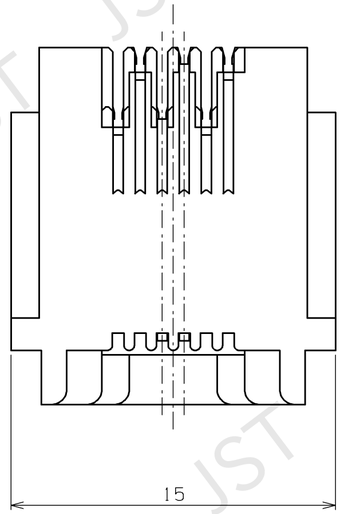

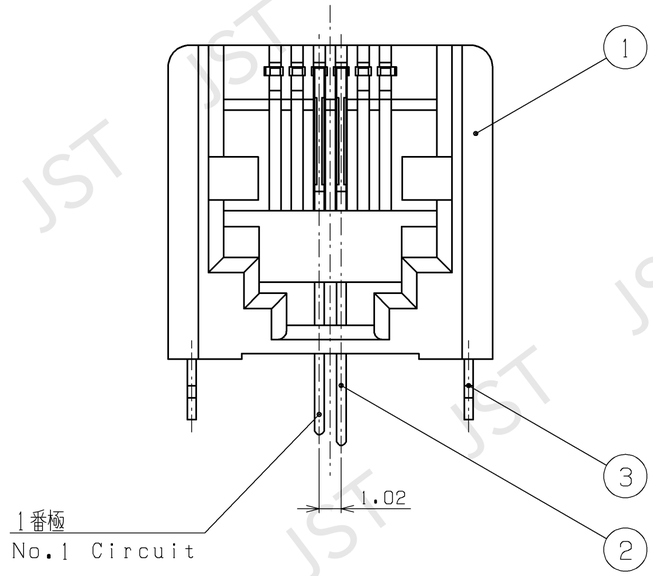

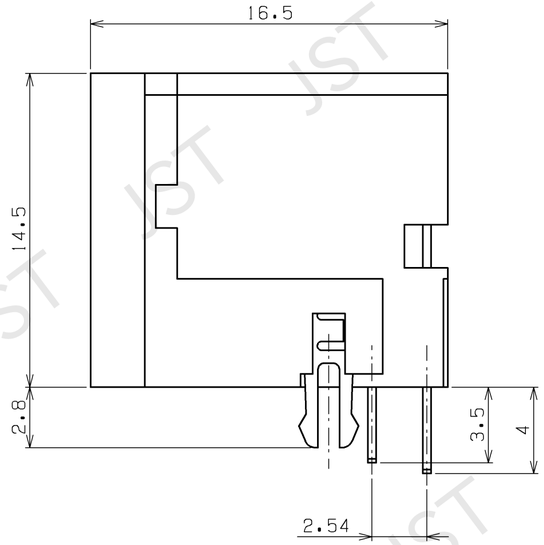

NOTE
1.指定外公差 : ±0.3

NOTE
1.Unless otherwise specified, tolerances are ±0.3.

品番 No.	部品名 PART NAME	材質 MATERIAL	処理 SURFACE FINISH	備考 REMARKS
3	フックピン HOOK PIN	銅合金 COPPER ALLOY	すずめっき TIN-PLATED	
2	コンタクト CONTACT	銅合金 COPPER ALLOY	接点部金めっき、はんだ付け部すずめっき CONTACTING PART:GOLD PLATED SOLDER PART:TIN PLATED	
1	ハウジング HOUSING	PBT (GF強化) PBT (GF)		UL94V-0, グレー GRAY

サイズ SIZE	単位 UNIT	投影法 PROJECTION	作図年月日 DATE	尺度 SCALE
A2	METRIC		FEB.21.2024	5:1

JST 日本圧着端子製造株式会社 J.S.T. MFG.CO., LTD.

納入先 CUSTOMER	殿
品名 SERIES NAME	MJ コネクタ MJ CONNECTOR
形番 PART No.	MJ-62J-RD315 (LF) (SN)
図番 DRAWING No.	KRD-35407-1 RO

EC4119-5

20240313OE385511

THIS DRAWING CONTAINS INFORMATION THAT IS PROPRIETARY TO J.S.T. AND SHALL NOT BE USED OR ADAPTED, COPIED, OR PUBLISHED WITHOUT WRITTEN PERMISSION. IN THE EVENT THAT THERE ARISE ANY DOUBTS OR CONTROVERSIES BETWEEN JAPANESE AND ENGLISH EXPRESSION, THE JAPANESE TEXT SHALL PREVAIL.

本図面はJST所有の情報であり、書面による許可なく無断で使用、改変、複製または公開する行為を禁止する。
日本語と英語の表現上疑義又は紛議が生じた時は、日本語が優先する。

COPYRIGHT © 2024 J.S.T. MFG.CO., LTD.