NO. P3E603

| 極数/No. | A | B | C | D | E | F | G |
|---|---|---|---|---|---|---|---|
| 030 | 18.9 | 17.62 | 7.0 | 17.5 | 16.22 | 14.5 | 19.7 |
| 040 | 21.4 | 20.12 | 9.5 | 20.0 | 18.72 | 17.0 | 22.2 |
| 060 | 26.4 | 25.12 | 14.5 | 25.0 | 23.72 | 22.0 | 27.2 |
| 080 | 31.4 | 30.12 | 19.5 | 30.0 | 28.72 | 27.0 | 32.2 |
| 100 | 36.4 | 35.12 | 24.5 | 35.0 | 33.72 | 32.0 | 37.2 |
| 120 | 41.4 | 40.12 | 29.5 | 40.0 | 38.72 | 37.0 | 42.2 |
| 140 | 46.4 | 45.12 | 34.5 | 45.0 | 43.72 | 42.0 | 47.2 |

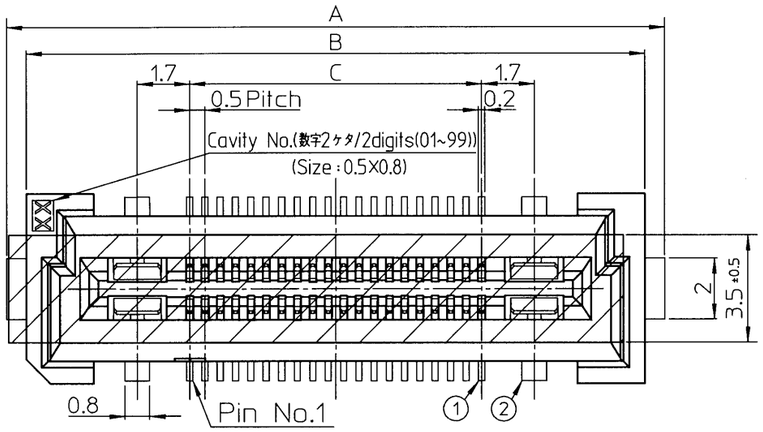


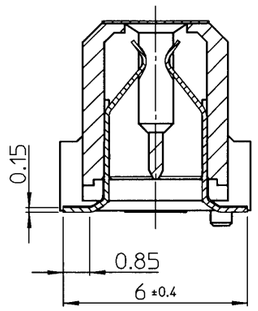


X-X'断面
X-X'Cross section

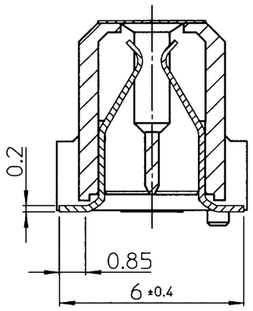


Y-Y'断面
X-X'Cross section

NOTES

1. 指定なき寸法公差
   Unless otherwise specified,tolerances shall be.
   0~10未満/Less than 10 ±0.2
   10~50 ±0.25
2. コプラナリティ/Coplanarity
   コンタクト、電源コンタクト及び固定金具のテール部バラツキ：0.1mm以下
   Variation of tail in Signal contact,
   Power contact and Retention clip : 0.1mm MAX.
3. 本図は、DT11E-040S-8-Tで記載したものである。
   This drawing is based on DT11E-040S-8-T
4. 品名オーダーコード/Coding rules for Part Number
   DT1□E - □□□ S - □ - T
   - T：防塵テープ付き/with Dustproof Tape
   - スタック高さ/Stacking Height
     8：8mm
   - テール形状/Shape of Tail
     S：ストレートタイプ/Straight Type
   - 極数/Number of contacts
     030：30Pin 040：40Pin 060：60Pin
     080：80Pin 100：100Pin 120：120Pin 140：140Pin
   - シリーズ名/Series Name
     DT10E：プラグ ボス無し 電源コンタクト付き/Plug without Boss and with Power contacts
     DT11E：プラグ ボス有り 電源コンタクト付き/Plug with Boss and Power contacts

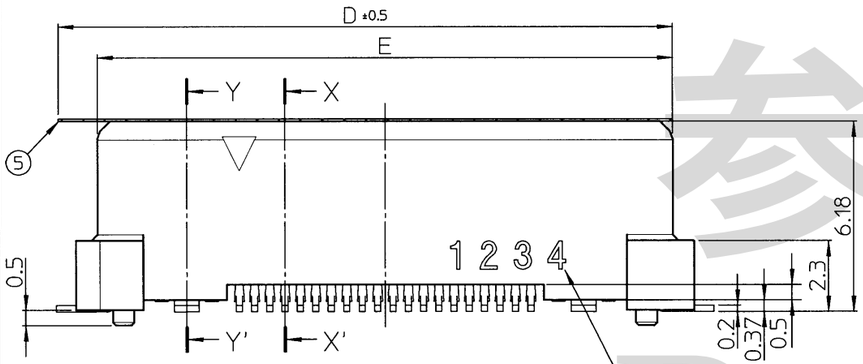


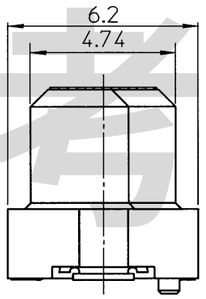


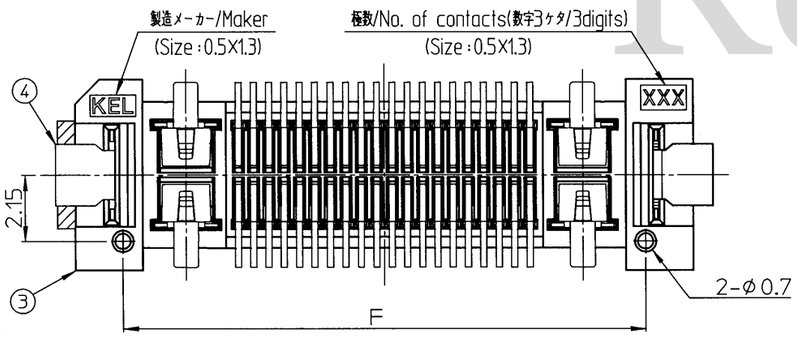


ピン配列/Pin assignment

100Ω差動インピーダンスマッチングの為
以下のピン配列を推奨致します。
/To match 100 ohm differential impedance,
pin assignment mentioned below is recommended.

シリアルATA向け
/For Serial ATA

差動ペア/Diff pair
グラウンド/Ground pin

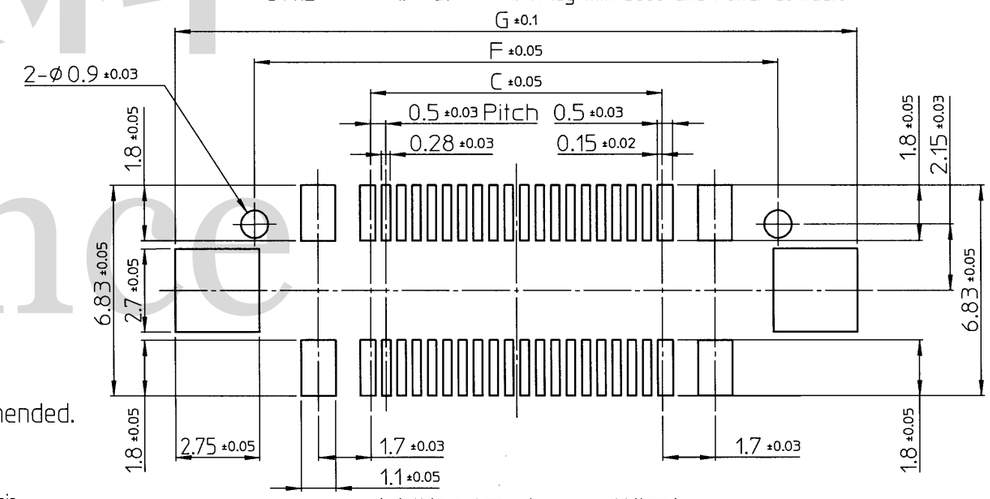


参考基板設計要項（コネクタ搭載面）
A reference drawing of P.W.B (Connector mounting side)

参考資料
Reference

| No. | 部品名 Part name | 数量 Quantity | 材料/Material | 仕上げ/Finish |
|---|---|---|---|---|
| ⑤ | 防塵テープ Dustproof tape | 1 | ポリイミド t=0.08 茶褐色 Polyimide t=0.08 Brown | ―― |
| ④ | 固定金具 Retention clip | 2 | 銅合金/Copper alloy | ニッケルめっき下地 錫めっき厚 1μm以上 Under plating Nickel,(Tin 1μm or more) |
| ③ | インシュレータ Insulator | 1 | LCP(ガラス繊維入り) UL94V-0 黒色 Glass-filled L.C.P (UL94V-0),Black | ―― |
| ② | 電源コンタクト Power Contact | 4 | 銅合金/Copper alloy | ニッケルめっき下地 金めっき厚 接触部 0.1μm以上 テール部 0.03μm以上 Under plating Nickel,Gold contact area(Au0.1μm or more) tail area(Au0.03μm or more) |
| ① | コンタクト Signal Contact | 極数 No. of contacts | 銅合金/Copper alloy | ニッケルめっき下地 金めっき厚 接触部 0.1μm以上 テール部 0.03μm以上 Under plating Nickel,Gold contact area(Au0.1μm or more) tail area(Au0.03μm or more) |

| | | | | |
|---|---|---|---|---|
| 3 × | | | | |
| 2 × | | | | |
| 1 × | | | | |
| REV. DATE | APPROVED BY | CHECKED BY | DRAWN BY | DESCRIPTION |

| THIRD ANGLE PROJECTION | DRAWN BY / DATE | CHECKED BY / DATE | APPROVED BY / DATE | SCALE | UNIT |
|---|---|---|---|---|---|
| | T.Hagita Nov.21,2023 | J.Tanaka Nov.22,2023 | M.Koizumi NOV.22,2023 | 5:1 | mm |

MATERIAL
FINISH
TITLE: DT1□E-□□□S-8-T
KEL CORPORATION
DRAWING No. P3E603
REVISION 1