NO. P3D858

I	H	G	F	E	D	C	B	A	Number of contacts 極数
20.32	14.23	11.43	13.13	15.83	17.43	21.23	23.03	25.43	20
26.67	20.58	17.78	19.48	22.18	23.78	27.58	29.38	31.78	30
33.02	26.93	24.13	25.83	28.53	30.13	33.93	35.73	38.13	40
39.37	33.28	30.48	32.18	34.88	36.48	40.28	42.08	44.48	50
45.72	39.63	36.83	38.53	41.23	42.83	46.63	48.43	50.83	60
50.80	44.71	41.91	43.61	46.31	47.91	51.71	53.51	55.91	68
58.42	52.33	49.53	51.23	53.93	55.53	59.33	61.13	63.53	80
71.12	65.03	62.23	63.93	66.63	68.23	72.03	73.83	76.23	100

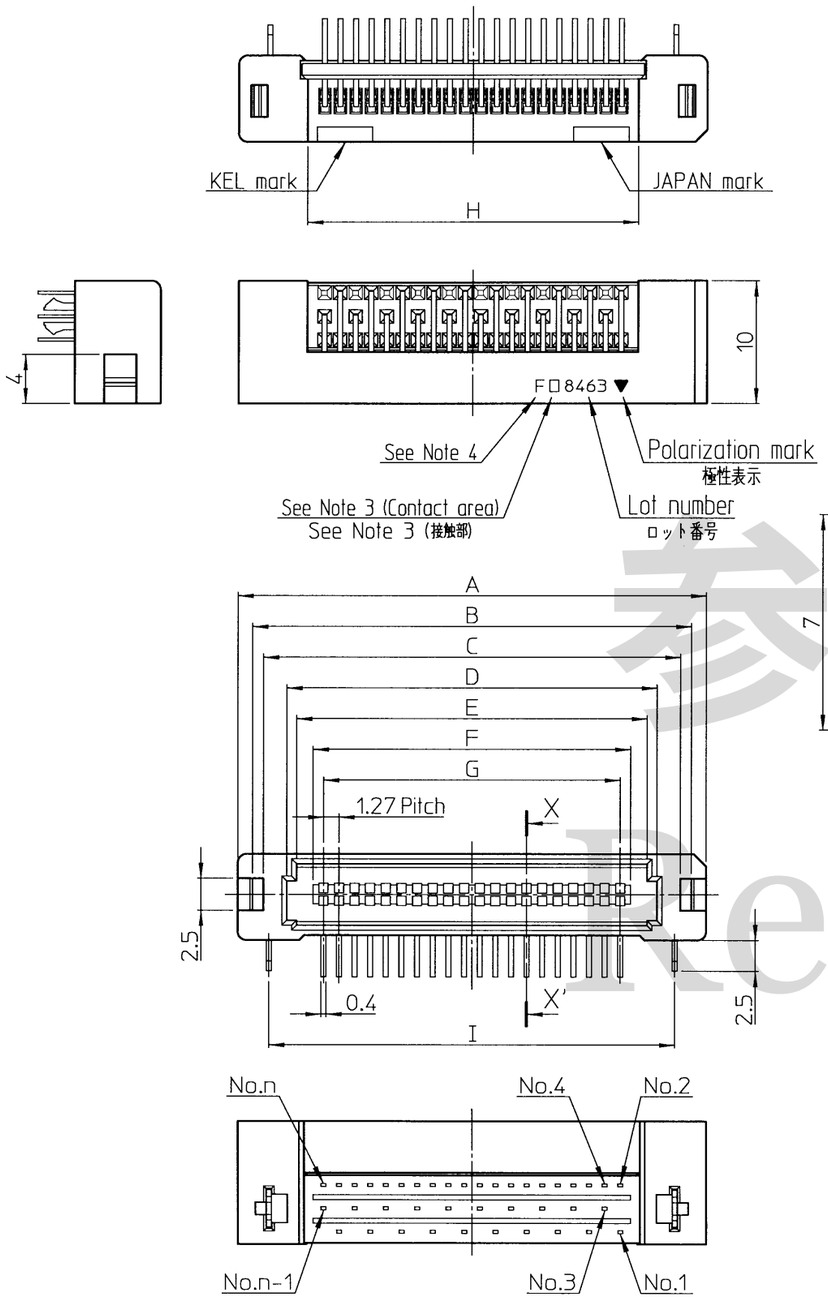

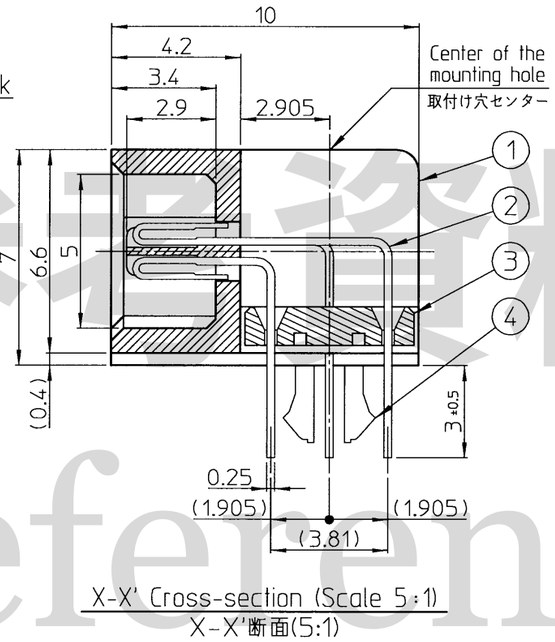

X-X' Cross-section (Scale 5:1)
X-X'断面(5:1)

Notes
1)Dimensions are in millimeter. / 単位:mm
2)Unless otherwise specified, tolerance shall be:/ 指定なき寸法公差
Less than 10 / 0~10未満 ±0.2
10 ~ 50 / 10~50未満 ±0.25
50 or more / 50以上 ±0.35
3)Contact finish. / コンタクトの仕上げ
Under plating Nickel / ニッケルめっき下地
Contact area : Gold / 接触部:金めっき仕上げ
None : 0.05μm or more / 無:0.05μm以上
D : 0.25μm or more / D:0.25μm以上
Terminal area : Gold(0.03μm or more) / テール部:金めっき仕上げ(0.03μm以上)
4)F:RoHS compliant / RoHS対応
5)This drawing is based on 40 pin contacts. / 本図は40極で記載したものである.
6)A reference drawing of P.W.B. / 参考基板設計要領
Board thickness / 適合基板 : 1.6 $^{+0.2}_{-0.1}$
(Connector mounting side / コネクタ搭載面)

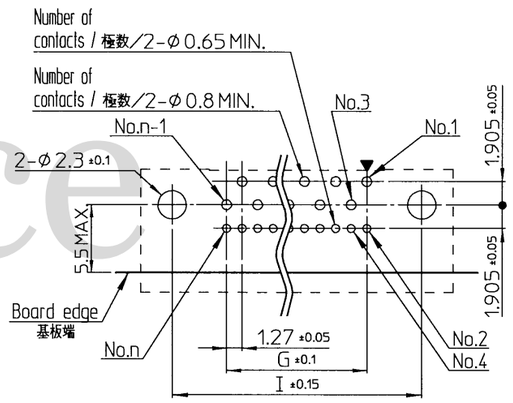

20、40、60、68、80、100 pin

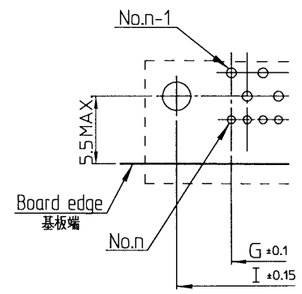

30、50 pin

No.	Component 部品	Quantity 数量	Material 材質	Finish 仕上げ
4	Mounting hardware 取付金具	2	Copper alloy 銅合金	Tin-copper plating 錫銅めっき
3	Alignment plate 補正板	1	Glass-filled Nylon 66, UL94V-0 66ナイロン ガラス繊維入り UL94V-0	Black 黒色
2	Contact コンタクト	Number of contacts 極数	Copper alloy 銅合金	See Note 3
1	Insulator インシュレータ	1	Glass-filled PPS, UL94V-0 PPS ガラス繊維入り UL94V-0	Natural(Brown) ナチュラル(茶色)

3 ×			
2 ×			
1 ×			
REV. DATE	APPROVED BY	DRAWN BY	DESCRIPTION

THIRD ANGLE PROJECTION	DRAWN BY T.Mogami DATE Oct. 3, 2018	CHECKED BY N.Saito DATE Oct. 3, 2018	APPROVED BY A.Suzuki DATE Oct. 4. 2018	SCALE 2:1		
MATERIAL	TITLE 8931E-□□□-178L□-F		KEL CORPORATION			
FINISH			DRAWING No. P3D858	REVISION 1		

参考資料 Reference