お問い合わせ：kikaku@kel.jp

NO. P39894

NOTES
1.指定無き寸法公差/Unless otherwise specified, tolerances shall be.
0~10未満/Less than 10 ±0.2mm
10~50未満/10~50 ±0.25mm
50以上/50 or more ±0.3mm
2.テールコーポラナリティ0.1以下
/Coplanarity 0.1 or less
3.本図は、80極で記載したものである。
/This drawing is based on 80 pin contacts.

極数/No.	A	B	C	D	E
060	19.7	18.0	14.5	16.4	17.0
080	24.7	23.0	19.5	21.4	22.0
100	29.7	28.0	24.5	26.4	27.0
120	34.7	33.0	29.5	31.4	32.0
140	39.7	38.0	34.5	36.4	37.0

品種 /Part No.	嵌合高さ /Stacking Height	F	G	H
-4	8.0	3.8	6.73	1.4
-5	9.0	4.8	7.73	2.4
-6	10.0	5.8	8.73	3.4

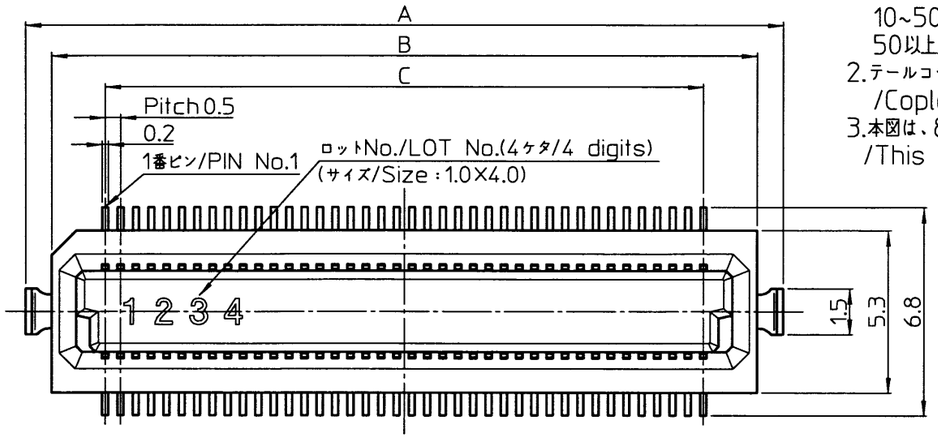

DY1□-□□□S-□
スタック高さ/Stacking height
4：8mm
5：9mm
6：10mm
極数/Number
60pin 80pin 100pin
120pin 140pin
製品名/Series name
DY10：ボス無し/without Boss
DY11：ボス有り/with Boss

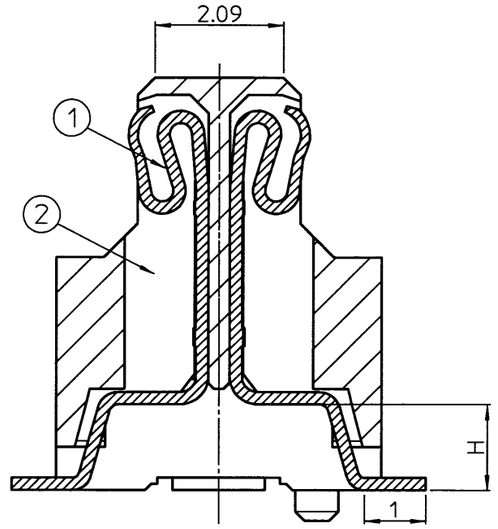

SECTION X-X'(10：1)

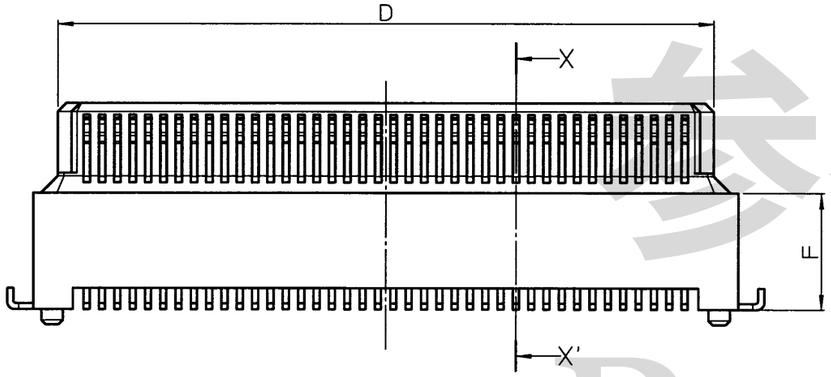

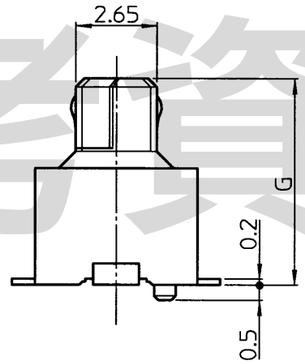

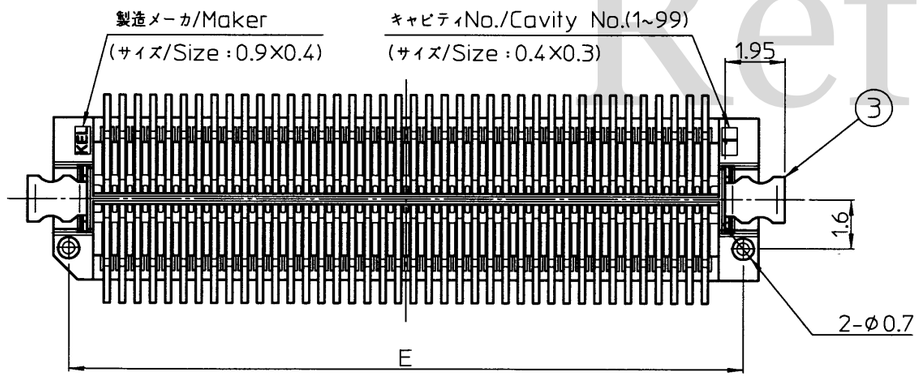

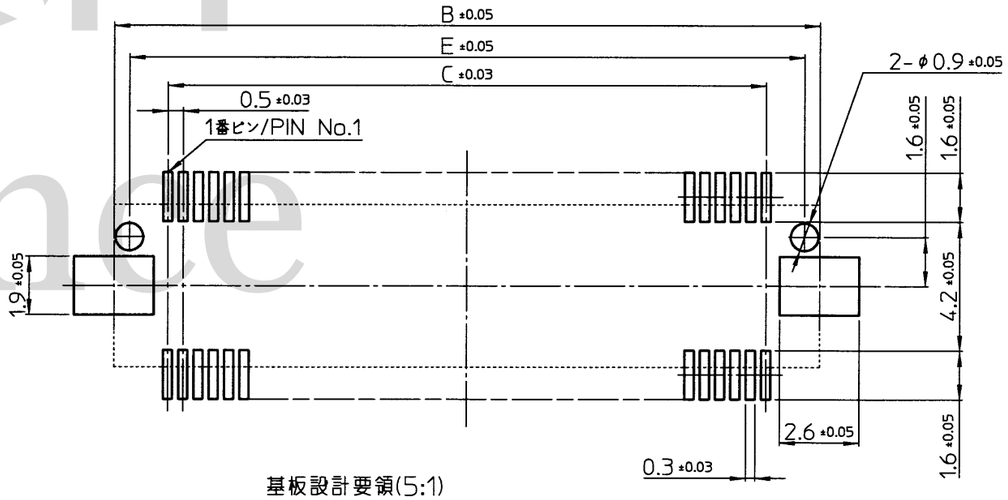

基板設計要領(5:1)
A reference drawing of P.C.B

参考資料
Reference

No.	品名 /Part name	数量 /Quantity	材質/Material	仕上/Finish
3	固定金具 /Retention clip	2	銅合金/Copper alloy	ニッケルメッキ下地 金メッキ厚0.05μm以上 /Under plating Nickel, Gold(Au0.05μm or more)
2	インシュレータ /Insulator	1	LCP(UL94V-0)黒 ガラス繊維入り /Glass-filled L.C.P.(UL94V-0),Black	
1	コンタクト /Contact	極数 /No.of contact	銅合金/Copper alloy	ニッケルメッキ下地 金メッキ厚 接触部0.25μm 以上 テール部0.05μm 以上 /Under plating Nickel, Gold contact area(Au0.25μm or more) tail area(Au0.05μm or more)

⚠×			
⚠×			
⚠×			
Jul.10,2015	G. Hasiya	Y. Sato	1番ピン位置の追記/Added explanation of Pin No.1 position.
REV. DATE	APPROVED BY	DRAWN BY	DESCRIPTION

THIRD ANGLE PROJECTION	DRAWN BY / DATE	CHECKED BY / DATE	APPROVED BY / DATE	SCALE
	M.Tateno Aug.19,2005	M.Suzuki Aug.19,2005	E.Doi Aug.19,2005	5:1

MATERIAL
FINISH
TITLE: DY1□-□□□S-4/5/6
KEL CORPORATION
DRAWING No. P39894
REVISION 3

※本資料は改良のため変更される場合がありますのでご注意ください。